INSTALLATION GUIDE

English
Polish
Czech
Russian
Croatian
Lithuanian

TWINSON CLICK

A BRAND OF deceuninck

04 1. Overview
Przegląd | Přehled | Обзор | Pregled | Apžvalga

08 2. Preparation
Przygotowanie | Příprava | Подготовка | Priprema | Paruošimas

14 3. Installing the Substructure
Montaż podkonstrukcji | Montvaz podkladové konstrukce | Монтаж фундамента | Postavljanje podkonstrukcije | Gulekšnių konstrukcijos įrengimas

14 A. P 9235 + P 9360/P 9369
16 B. P 9250 + P 9360/P 9369

18 4. Start & End
Początek & koniec | Začátek & konec | Начало & конец | Početak & kraj | Pradžia & pabaiga

18 A. P 9235
20 B. P 9250

22 5. Installing the Decking Boards
Montaż desek tarasowych | Instalace terasových prken | Монтаж террасных планок | Postavljanje obloga za terasu | Terasos lentų montavimas

26 6. Finishing
Wykończenie | Ukončení | Отделка | Završna obrada | Užbaigimas

26 A. P 9235
32 B. P 9250

36 7. Repair
Naprawa | Oprava | Ремонт | Popravak | Remontas

38 8. Cleaning & Maintenance
Czyszczenie i konserwacja | Čištění a údržba | Чистка и обслуживание | Valymas ir priežiūra | Valymas ir priežiūra

39 9. Warranty
Gwarancja | Záruka | Гарантия | Jamstvo | Garantija

TWINSON CLICK V2.0 – B-01/2022-86388

1. Overview

Przegląd | Přehled | Обзор | Pregled | Apžvalga

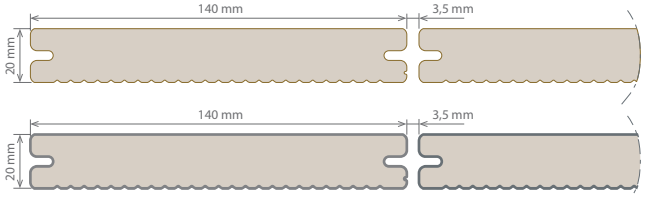

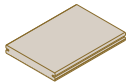

P 9360 → 7 m/m²
→ 26,6 kg/m²

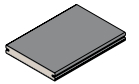

P 9369 → 7 m/m²
→ 26,6 kg/m²

Substructure

Podkonstrukcja | Základ | Фундамент | Podkonstrukcija | Pamatas

A. P 9235 (50 mm)

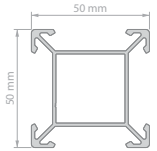

P 9235 → ± 2,5 m/m²
→ ± 2,5 kg/m²

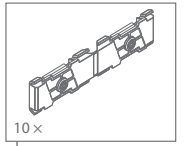

10 ×
P 9239

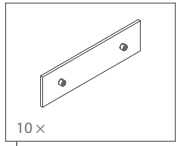

10 ×
P 9240

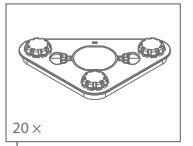

20 ×
P 9236 – *12,5 mm*

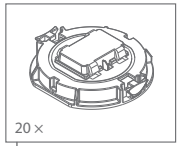

20 ×
P 9249 – *12,5 mm*

B. P 9250 (30 mm)

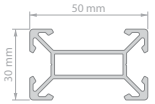

P 9250 → ± 2,5 m/m²
→ ± 2,1 kg/m²

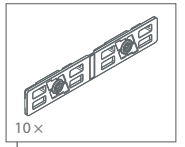

10 ×
P 9252

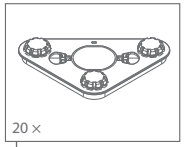

20 ×
P 9236 – *12,5 mm*

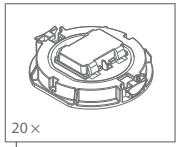

20 ×
P 9249 – *12,5 mm*

Pedestal

Wspornik | Podstavec | Onopa | Postolje | Reguliuojamos atramos

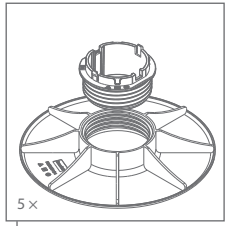

5 ×
P 9242 – *45 mm – 65 mm*

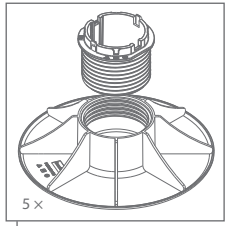

5 ×
P 9243 – *65 mm – 105 mm*

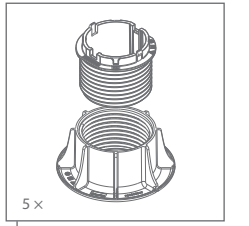

5 ×
P 9247 – *65 mm – 105 mm*

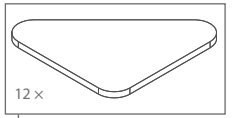

12 ×
P 9244 – *8,5 mm*

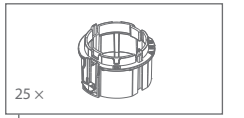

25 ×
P 9241 – *+40 mm*

Start/End

Początek/koniec | Začátek/konec | Начало/конец | Početak/kraj | Pradžia/pabaiga

A. P 9235 (50 mm)

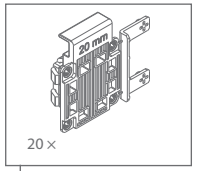

20 ×
P 9238

B. P 9250 (30 mm)

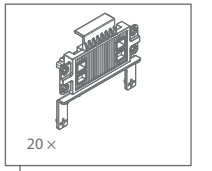

20 ×
P 9251

Fixation

Mocowanie | Fixace | Фиксация | Pričvršćivanje | Pritvirtinimas

100 ×
P 9237

TWINSON CLICK V2.0 – B-01/2022-86388

Ventilation

Wentylacja | Ventilace | Вентиляция | Ventilacija | Ventiliacija

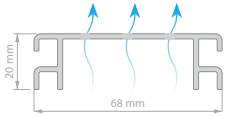

P 9440

Tools

Narzędzia | Nářadí | Инструменты | Alati | Įrankiai

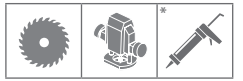

Repair

Naprawa | Oprava | Ремонт | Popravak | Remontas

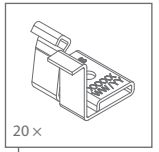

P 9248

Recommended Safety Equipment

Zalecany sprzęt ochronny | Doporučené bezpečnostní vybaení | Рекомендуемые средства защиты | Preporučena zaštitna oprema | Rekomenduojama saugos įranga

Finishing

Wykończenie | Ukončení | Отделка | Završna obrada | Užbaigimas

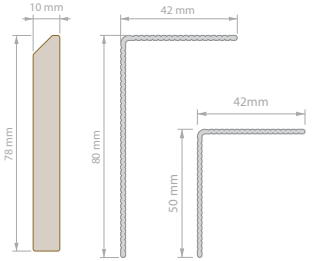

P 9556 **P 9245** **P 9518**

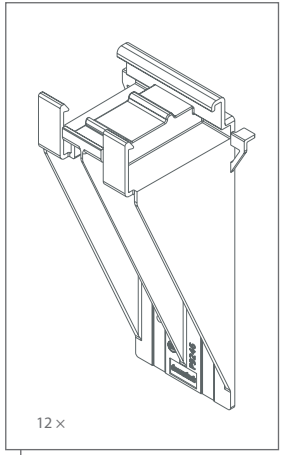

P 9246

EN | The available profiles and accessories may vary depending on your location. To find out which profiles and accessories are available in your area, see www.deceuninck.com or contact a local dealer.

Please consult the up to date installation manual on our website www.deceuninck.com

PL | Dostępne profile i akcesoria mogą się różnić w zależności od lokalizacji. Aby się dowiedzieć, które profile i akcesoria są dostępne w Twoim regionie, należy wjeść na www.deceuninck.com lub skontaktować się z dilerem.

Proszę zapoznać się z aktualną instrukcją montażu znajdującą się na naszej stronie internetowej www.deceuninck.com

CZ | Dostupnost profilů a příslušenství se mohou lišit v závislosti na regionu, nabídce vašeho dodavatele. Informace o tom, které profily a příslušenství jsou k dispozici ve vaší oblasti, naleznete na adrese www.deceuninck.com nebo se obraťte na vašeho dodavatele. **Podívejte se, prosím, na aktuální montážní návod na našich webových stránkách www.deceuninck.com**

RUS | Доступные типы профиля и дополнительные запчасти могут различаться в зависимости от Вашего местонахождения. Узнать, какие виды профиля и запчастей доступны, Вы можете у Вашего локального дилера или на www.deceuninck.com.

Актуальную инструкцию по монтажу Вы найдете на нашем сайте www.deceuninck.com

HR | Dostupni profili i pribor mogu se razlikovati ovisno o vašoj lokaciji. Kako biste doznali koji su profili i pribor dostupni na vašem području, posjetite www.deceuninck.com ili stupite u kontakt s lokanim distributerom.

Pogledajte ažurirani priručnik za ugradnju na našoj internet stranici www.deceuninck.com

LT | Prieinami profiliai ir aksesuarai gali skirtis priklausomai nuo lokalizacijos. Norėdami sužinoti, kurie profiliai ir aksesuarai prieinami jūsų regione, apsilankykite tinklalapyje www.deceuninck arba

susisiekite su platintoju.

Prašau susipažinti su galiojančia montavimo instrukcija esančia mūsų internetiniame puslapyje www.deceuninck.com

* **EN |** We advise using an A-brand, super strong, permanent and elastic glue. A correct adhesion with polyamide, WPC and aluminum is required. Therefore, a MS Polymer or 2K glue type that has a tear or tension strength (DIN 53504) of > 1.4N/mm², an elongation at break (DIN 53504) of > 350%, and a high weatherability is advised. For example (without being exhaustive and without any guarantee): Sikaflex 111, Soudal Fix All and Tec 7. Please consult the instruction and application guidelines of the glue before use.

PL | Zalecamy stosowanie supermocnego, trwałego i elastycznego kleju marek premium. Ponieważ wymagana jest dobra przyczepność do poliamidu, kompozytu oraz aluminium, zaleca się stosowanie kleju typu MS Polymer lub kleju 2K (dwuskładnikowy), który jest wytrzymały na rozerwanie i rozciąganie (DIN 53504) > 1,4N/mm², wydłużenie przy zerwaniu (DIN 53504) > 350% oraz wykazuje wysoką odporność na warunki atmosferyczne. Przykładami są (ale bez sprawdzania i bez zadnej gwarancji): Sikaflex 111, Soudal Fix All i Tec 7. Przed użyciem należy zapoznać się z recepturą i wytycznymi dotyczącymi stosowania kleju.

CZ | Doporučujeme použít lepidlo značky A, supersilné, stálé a elastické. Je nutná správná přilnavost k polyamidům, WPC a hliníku. Doporučujeme použít typ polymer MS a 2K s pevností v tahu (DIN 53504) > 1.4 N/mm², prodloužení při přetržení 350% a vysokou odolností k povětrnostním podmínkám. Jsou to např. (výpis je neúplný a bez jakékoli záruky): Sikaflex 111, Soudal Fix All nebo Tec 7. Před použitím si prostudujte návod k použití lepidla..

RUS | Рекомендуется использовать супер прочный, стойкий и эластичный клей марки А. Требуется надлежащая адгезия с полиамидом, WPC и алюминием. Поэтому рекомендуется использовать клей типа MS Polymer или 2K с прочностью на разрыв или растяжение (DIN 53504) > 1,4 Н/мм², удлинением при разрыве (DIN 53504) > 350% и высокой стойкостью к атмосферным воздействиям. Примеры (2. Это не единственный вариант и без гарантии): Sikaflex 111, Soudal Fix All и Tec 7. Ознакомьтесь с рекомендациями и инструкциями по нанесению клея перед использованием.

HR | Preporučujemo upotrebu prvoklasnog, iznimno čvrstog, trajnog i elastičnog ljepila. Potrebno je ispravno prianjanje WPC-a s poliamidom i aluminijem. Stoga se preporučuje ljepilo tipa MS polimera ili 2K koje ima čvrstoću na kidanje ili smik (prema normi DIN 53504) od > 1,4 N/mm², prekidno izduženje (prema normi DIN 53504) od > 350% i visoku otpornost na atmosferske prilike. Primjeri su(ne svi kompletno i bez garancije): Sikaflex 111, Soudal Fix All i Tec 7. Prije upotrebe pogledajte upute i smjernice za primjenu ljepila.

LT | Rekomenduojame naudoti ypač stiprius, ilgalaikius ir elastingus premijum klasės klijus. Reikalingas tinkamas sukibimas su poliamidu, kompozitu ir aliuminiu, todėl patartina naudoti MS polimero arba 2K klijus, kurių atsparumas plėšimui ar įtempio stipris (DIN 53504) yra > 1,4 N/mm², trūkstamasis pailgėjimas (DIN 53504) > 350% ir kurie pasižymi dideliu atsparumu oro sąlygų poveikiui, pavyzdžiui (bet nepatikrinus ir negarantavus) „Sikaflex 111“, „Soudal Fix All“, „Tec 7.“ Prieš naudodami perskaitykite klijų naudojimo instrukciją.

2. Preparation

Przygotowanie | Příprava | Подготовка | Priprema | Paruošimas

EN | The subfloor is the rough subsurface that serves as the base for the finished deck. A stable, load-bearing and pressure-resistant subfloor is essential for the durability and longevity of the finished deck. The installer is responsible to verify and determine, by himself or through professional intermediaries, the stability of the subfloor and its suitability for the purpose (i.e. both technical and legal/regulatory suitability). Deceuninck can under no circumstances be held responsible for any possible issue related to or caused by the subfloor and does not make any representations or warranties in that respect.

PL | Podłoże jest szorstką powierzchnią, która służy jako podstawa gotowego tarasu. Stabilne, nośne i odporne na nacisk podłoże ma zasadnicze znaczenie dla trwałości gotowego tarasu. Instalator jest odpowiedzialny za weryfikację i określenie na podstawie posiadanego doświadczenia lub specjalistycznego sprzętu stabilności podłoża dla zamierzonego zastosowania (tj. zarówno pod względem technicznym, jak i prawnym / formalnym). Deceuninck w żadnym wypadku nie może być pociągnięty do odpowiedzialności za ewentualne problemy związane lub spowodowane przez podłoże i nie składa żadnych oświadczeń ani gwarancji w tym zakresie.

CZ | Podkladní vrstvou je myšlen základní podklad, na který se montuje vlastní terasa. Stabilní, dostatečně únosná podkladní vrstva, která je zároveň i odolná vůči zatížení , je nezbytným předpokladem pro odolnost a dlouhou životnost hotové terasy. Montážník je plně zodpovědný za ověření a určení stability podkladu a jeho vhodnosti pro daný účel (tj. jak technickou, tak právní / zákonnou (dle platných norem) vhodnost). Společnost Deceuninck nemůže být za žádných okolností zodpovědná za případné problémy související s podkladní vrstvou nebo způsobené podkladní vrstvou a v tomto ohledu neposkytuje žádná prohlášení ani záruky.

RUS | фундамент - это жесткая поверхность, которая служит основой для установки террасы. Устойчивый, стойкий к нагрузкам и давлению фундамент - залог долговечности готовой террасы. Установщик обязан проверить и определить, самостоятельно или через компетентного посредника, устойчивость и пригодность фундамента для монтажа террасы (т.е. Техническую и юридическую пригодность). Deceuninck не несет отвественности за проблемы и неисправности, связанные с фундаментом, на который будет устанавливаться терраса, и не дает никаких гарантий в этом отношении.

HR | Podloga je gruba potpovršina koja služi kao osnova za gotovu terasu. Stabilna, nosiva i na pritisak otporna podloga od presudne je važnosti za trajnost i dugovječnost gotove terase. Instalater je odgovoran za provjeru i utvrđivanje stabilnosti podloge i njezine prikladnosti za dotičnu svrhu, sam ili uz pomoć stručnih posrednika (tj. i tehničku i pravnu/regulatornu prikladnost). Poduzeće Deceuninck se ni u kom slučaju ne može smatrati odgovornim za bilo kakve probleme povezane s ili uzrokovane podlogom i ne daje nikakve izjave ili jamstva u tom pogledu.

LT | Pagrindas yra šiurkštus paviršius, kuris reikalingas kaip pagrindas gatavai terasai. Stabilus, nešantis ir atsparus spaudimui pagrindas turi esminę reikšmę gatavos terasos patvarumui. Montuotojas yra atsakingas pagal turimą patirtį ar specializuotą įrangą už patikrinimą ir pagrindo stabilumo apibrėžimą numatomam naudojimui (t.y. tiek techniniu atžvilgiu, kaip ir teisiniu/oficialiu). Deceuninck jokiu atveju negali būti atsakinga už galimas problemas, susijusias ar sukeltas pagrindo ir šioje apimtyje neteikia jokių pareiškimų ar garantijų.

Drainage

Odwodnienie | Odvodnění | Дренаж | Odvodnja | Drenažas

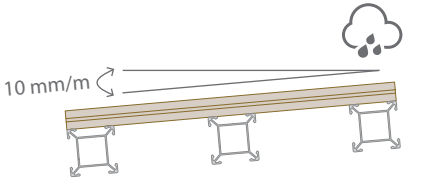

EN | Any length inclination <10 mm/m can lead to accumulation of dirt, stains, mold and puddles, which could degrade the product in the long term.

PL | Montaż tarasu ze spadkiem <10 mm/m może prowadzić do gromadzenia się brudu, plam, pleśni i kałuż, które mogą spowodować degradację produktu w dłuższej perspektywie.

CZ | Jakýkoliv sklon prkna menší jak 10 mm na metr (<10/bm), může vést k hromadění nečistot, tvorbě skvrn, plísní a louží, což by mohlo produkt dlouhodobě degradovat.

RUS | Любой уклон по длине < 10мм/м может привести к скоплению грязи, пятен или плесени и ухудшить качество продукта в долгосрочной перспективе.

HR | Svaki nagib po dužini < 10 mm/m može uzrokovati nakupljanje prljavštine, mrlja, plijesni i zadržavanje vode, što dugoročno gledano može negativno utjecati na proizvod.

LT | Bet koks ilgio < 10 mm/m palenkimas gali lydėti prie purvo, dėmių ir balų kaupimo, kuris gali degarduoti produktą ilgalaikėje perspektyvoje.

Adjustable Pedestal

Wspornik regulowany | Rektifikační podložka | Регулируемая опора | Podesivo postolje | Reguliuojamos atramos

P 9236 + P 9244
21 mm

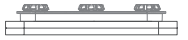

P 9236 + 2x P 9244
29,5 mm

P 9236 + 3x P 9244 (= MAX)
38 mm

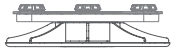

P 9236 + P 9242
min. 45 mm – max. 65 mm

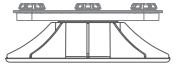

P 9236 + P 9243
min. 65 mm – max. 105 mm

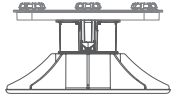

P 9236 + P 9241 + P 9243
min. 105 mm – max. 145 mm

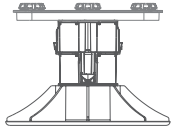

P 9236 + 2x P 9241 + P 9243
min. 145 mm – max. 185 mm

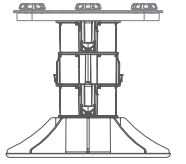

P 9236 + 3x P 9241 + P 9243 (= MAX)
min. 185 mm – max. 225 mm

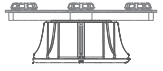

P 9236 + P 9247
min. 65 mm – max. 105 mm

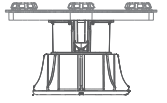

P 9236 + P 9241 + P 9247
min. 105 mm – max. 145 mm

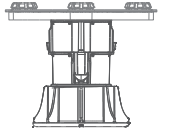

P 9236 + 2x P 9241 + P 9247
min. 145 mm – max. 185 mm

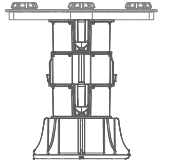

P 9236 + 3x P 9241 + P 9247 (= MAX)
min. 185 mm – max. 225 mm

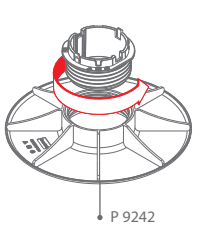

P 9242

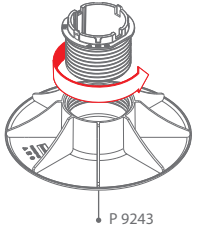

P 9243

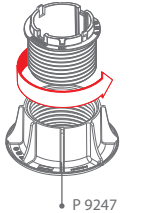

P 9247

P 9241 Assembly

Montaż profilu P 9241 | Montáž P 9241 | Сборка P 9241 | P 9241 sklapanje | Profilio 9241 montavimas

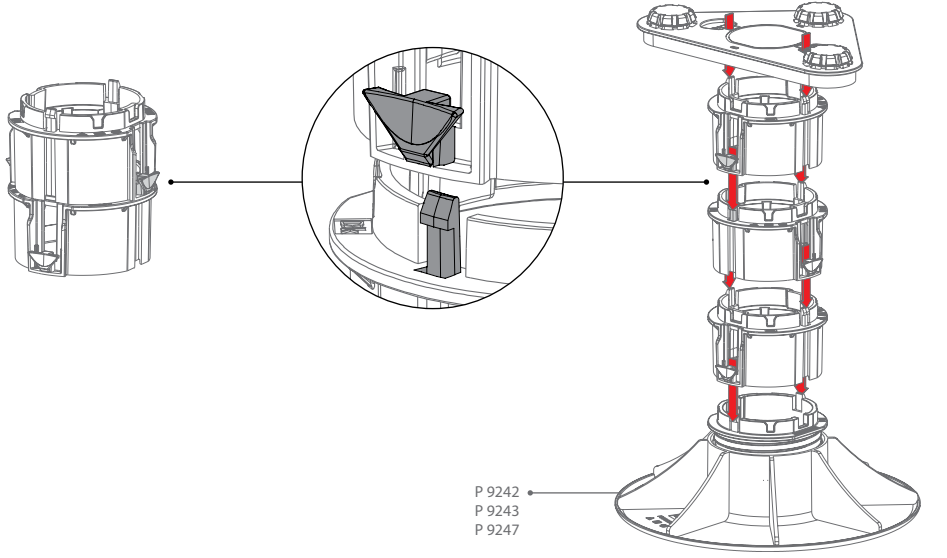

Installing the Pedestals

Montaż wsporników | Instalace podstavců | Монтаж опорных стоек | Ugradnja stopa | Pjedestalų montavimas

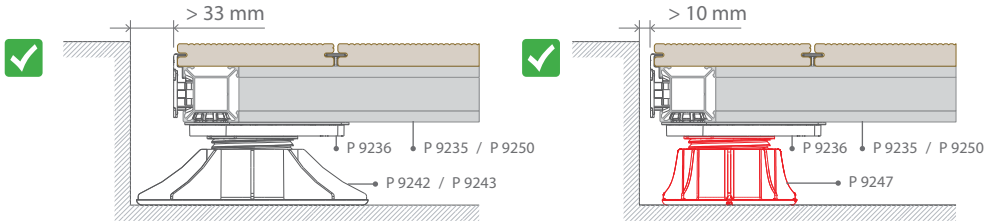

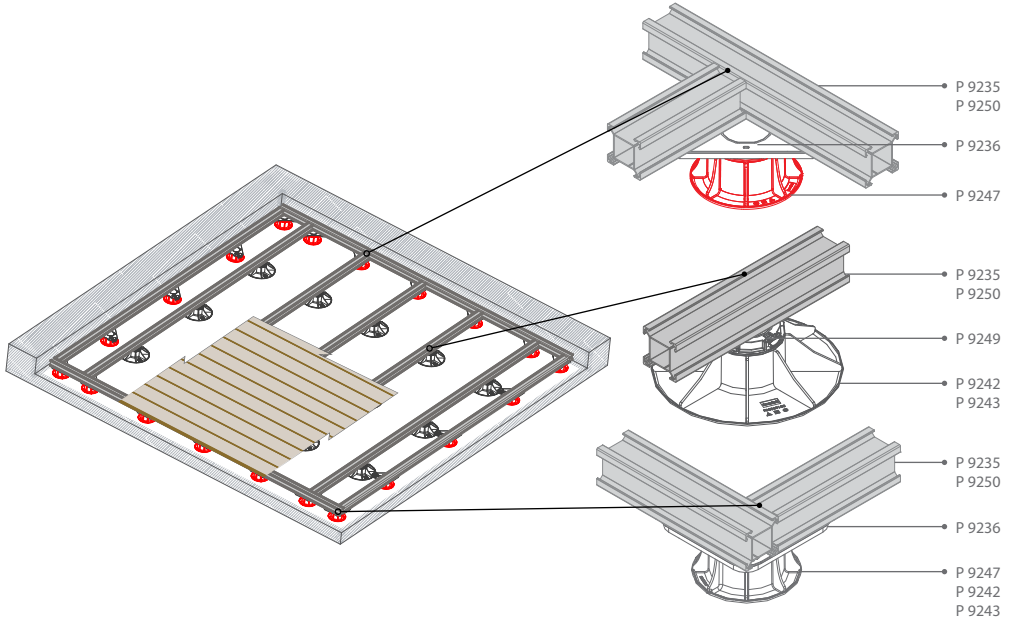

EN | Only use P 9247 along the outer edges of the deck. P 9247 should only be installed in combination with P 9236. Please consult with your local planning authority and use P 9242 and P 9243 where necessary. For finishing options, please refer to chapter 6.

PL | Wzdłuż zewnętrznych krawędzi tarasu używać tylko P 9247. P 9247 należy instalować tylko w połączeniu z P 9236. Należy skonsultować się z lokalnymi instalatorami/wykonawcami/projektantami i w razie potrzeby użyć P 9242 i P 9243. Aby uzyskać informacje na temat opcji wykańczania, prosimy zapoznać się z rozdziałem 6.

CZ | P 9247 používejte pouze podél vnějších okrajů desky. P 9247 by měl být instalován pouze v kombinaci s P 9236. Poraďte se a použijte P 9242 a P 9243, pokud je to nutné. Možnosti dokončování najdete v kapitole 6.

Ventilation

Wentylacja | Ventilace | Вентиляция | Ventilacija | Ventiliacija

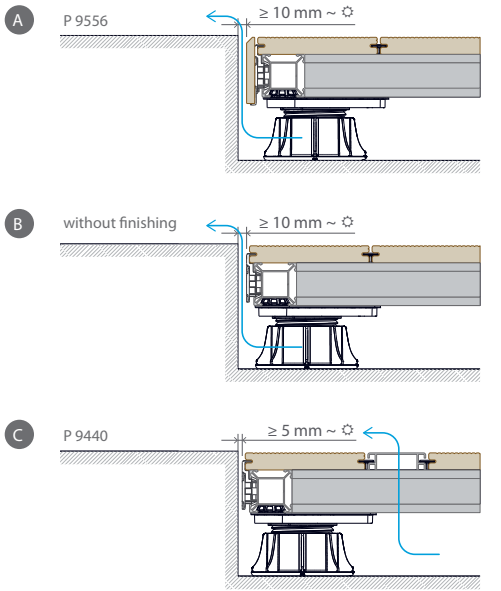

RUS | Используйте P 9247 только вдоль внешних краев доски. P 9247 монтируются только в комбинации с P 9236. Пожалуйста, проконсультируйтесь с местными градостроительными органами и, при необходимости, используйте P 9242 и P 9243. С вариантами финальной отделки можно ознакомиться в 6 разделе.

HR | Koristite samo P 9247 duž vanjskih rubova terase . P 9247 treba instalirati samo u kombinaciji s P 9236. Po potrebi se posavjetujte s lokalnim predstavnikom za planiranje i upotrijebite P 9242 i P 9243. Za opcije završetka pogledajte poglavlje 6.

LT | P 9247 naudoti tik išilgai išorinių terasos kraštų. P 9247 reikia montuoti tik kartu su P 9236. Pasitarkite su vietos montuotojais / rangovais / projektuotojais ir, jei reikia, naudokite P 9242 ir P 9243. Informacijos apie apdailos variantus ieškokite 6 skyriuje.

3. Installing the Substructure

Montaż podkonstrukcji | Montvaz podkladové konstrukce | Монтаж фундамента | Postavljanje podkonstrukcije | Gulekšnių konstrukcijos įrengimas

A. P 9235 + P 9360/P 9369

Step 1

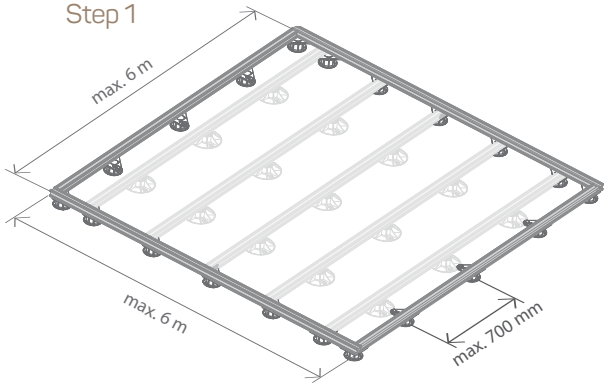

Step 2

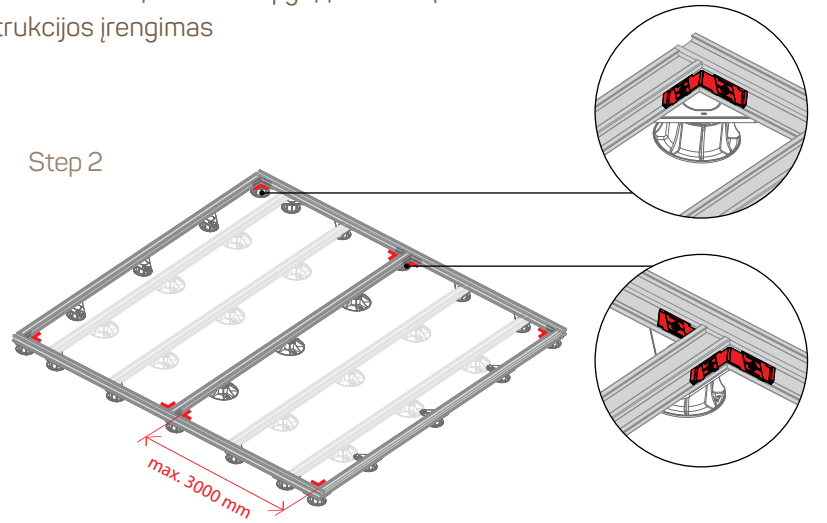

Step 3

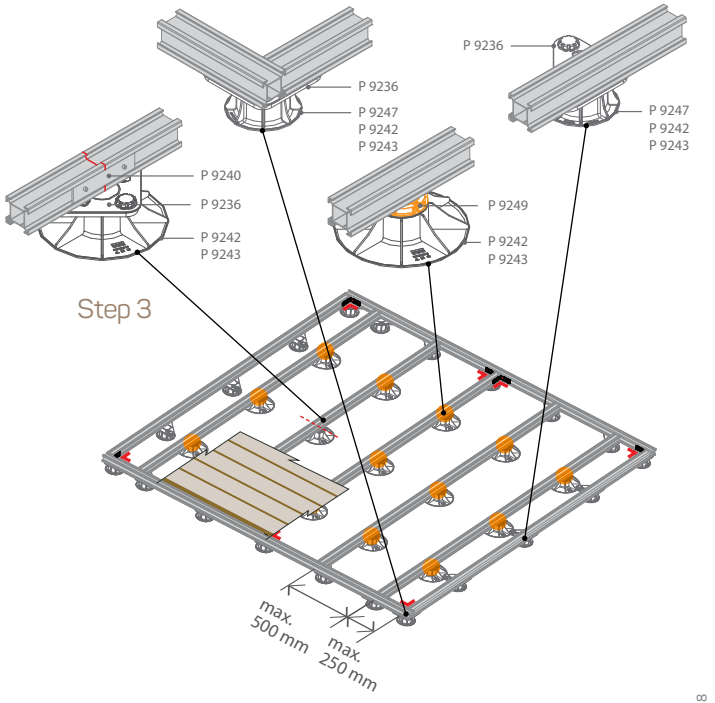

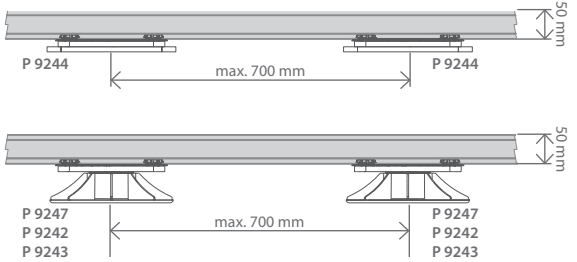

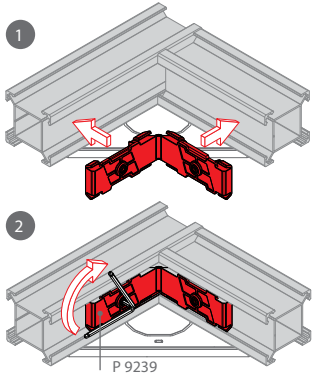

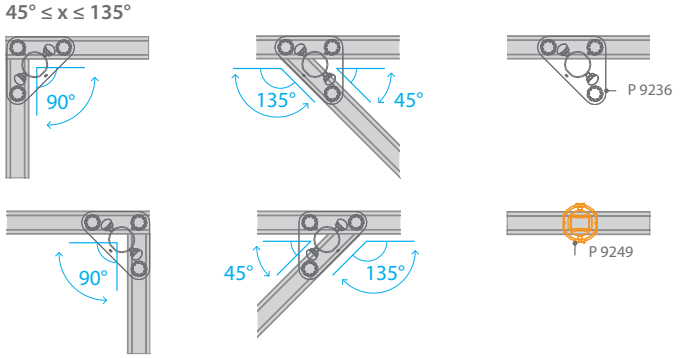

B. P 9250 + P 9360/P 9369

Step 1

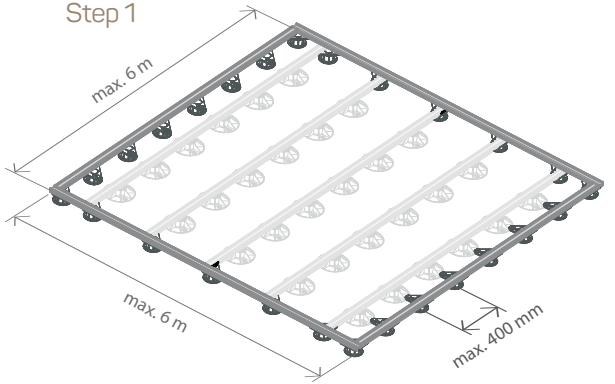

Step 2

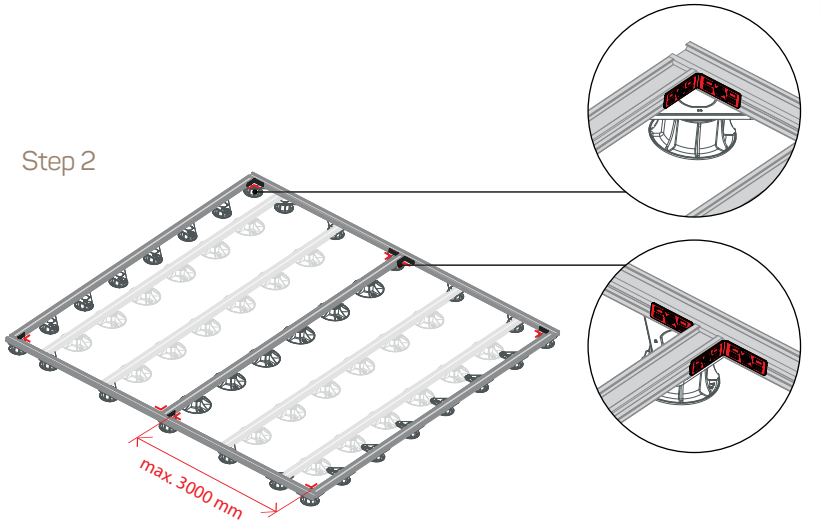

Step 3

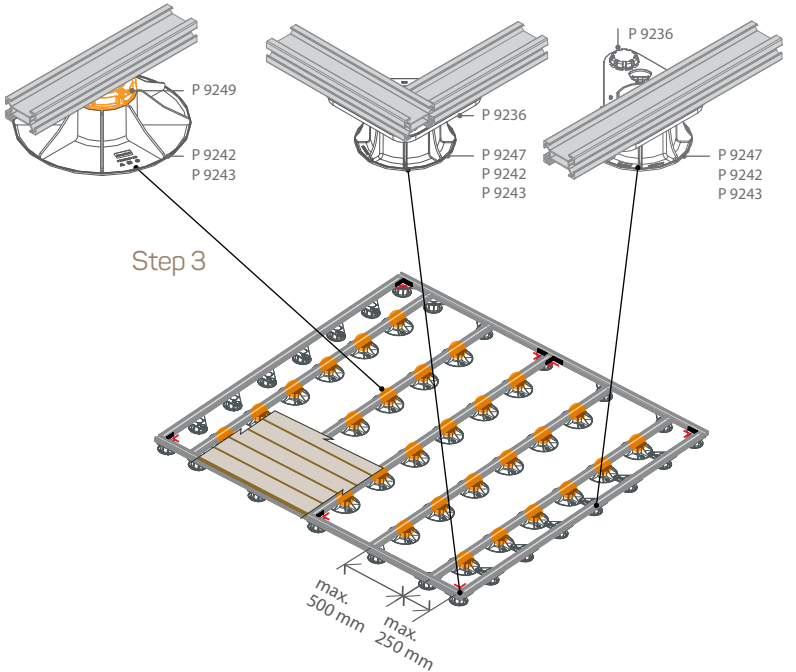

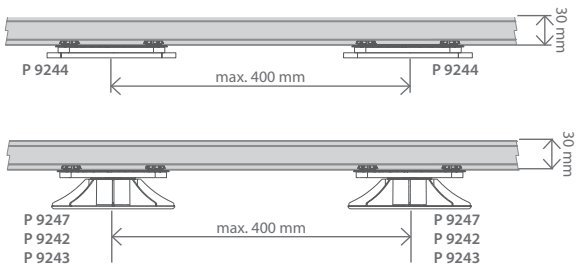

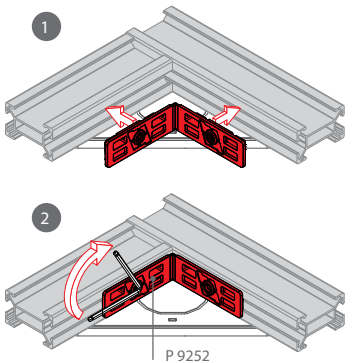

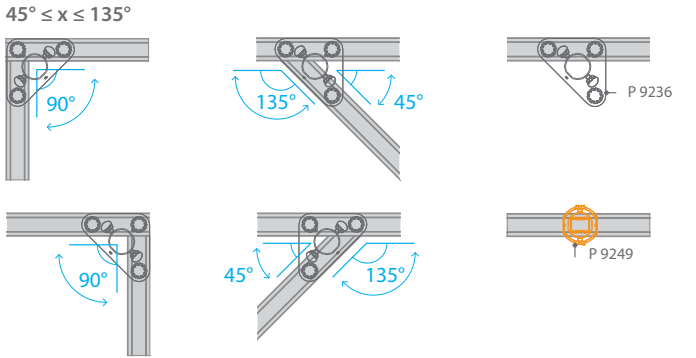

4. Start & End

Początek & koniec | Začátek & konec | Начало & конец | Početak & kraj | Pradžia & pabaiga

A. P 9235

Start | Początek | Začátek | Начало | Početak | Pradžia

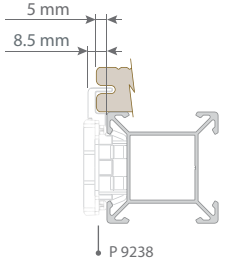

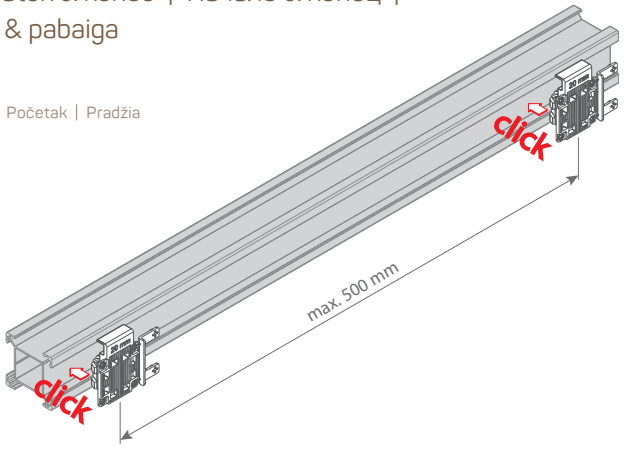

End | Koniec | Konec | Конец | Kraj | Pabaiga

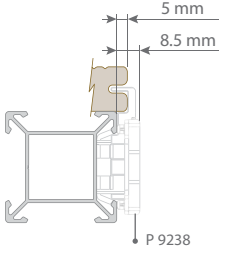

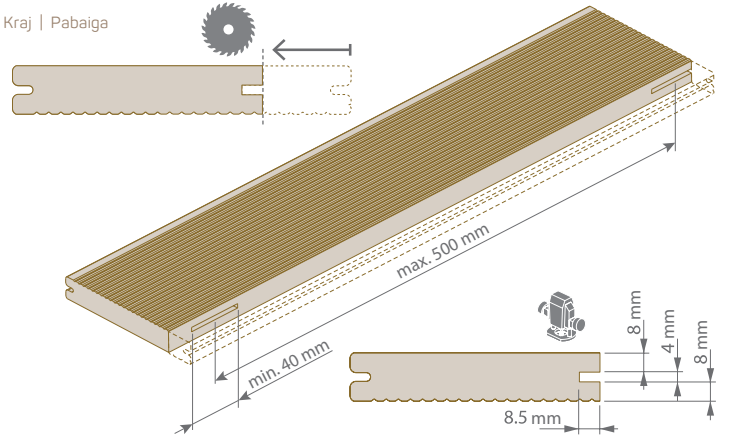

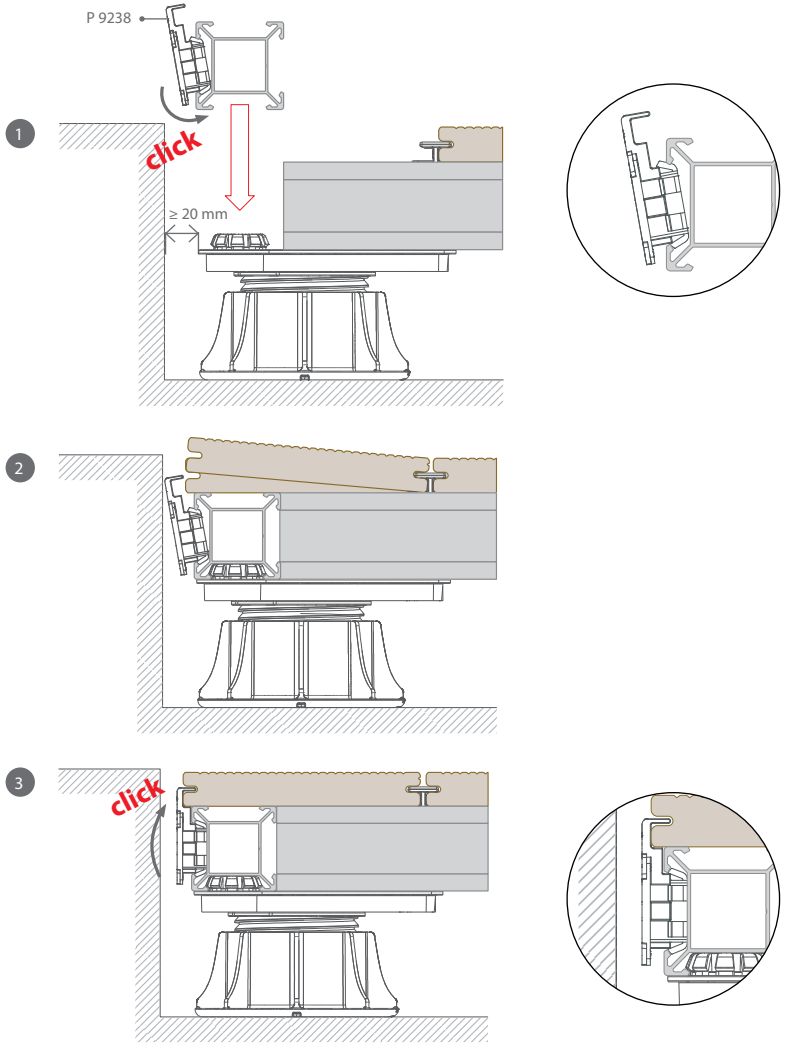

B. P 9250

Start | Początek | Začátek | Начало | Početak | Pradžia

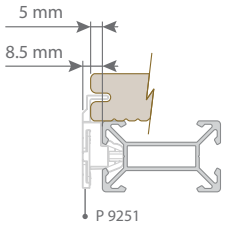

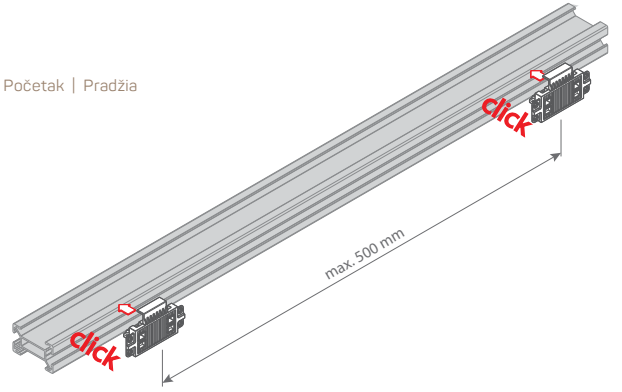

End | Koniec | Конец | Конец | Kraj | Pabaiga

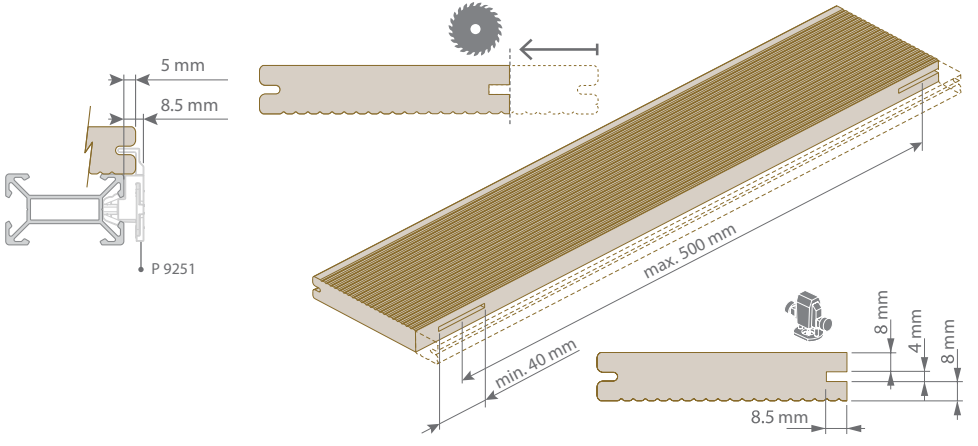

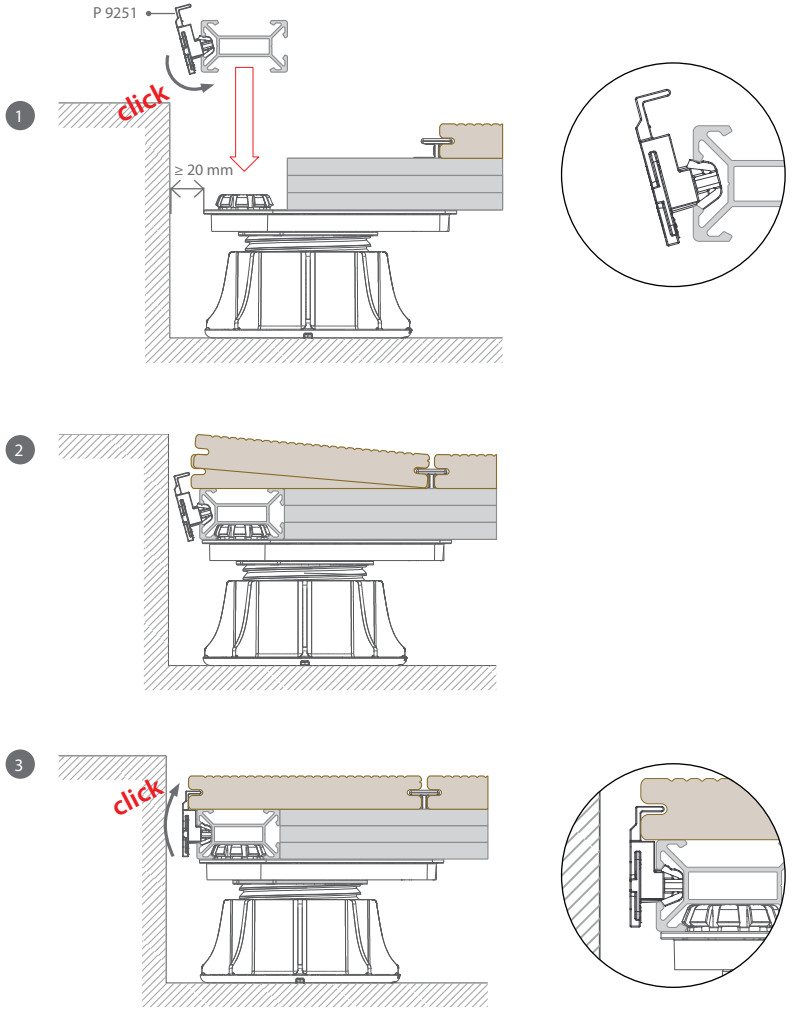

5. Installing the Decking Boards

Montaż desek tarasowych | Instalace terasových prken | Монтаж террасных планок | Postavljanje obloga za terasu | Terasos lentų montavimas

Visual Aspect

Aspekt wizualny | Vizualní aspekty | Визуальный спект | Vizualni aspekt | Vizualinis aspektas

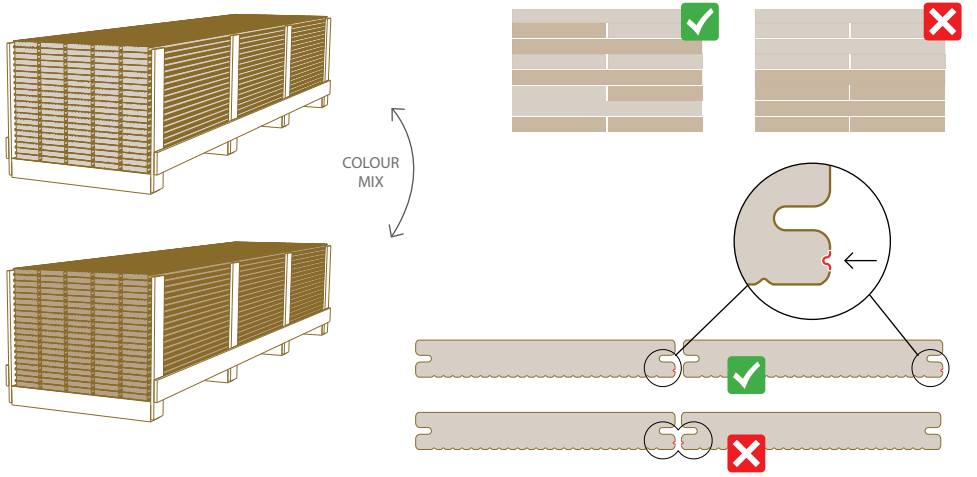

EN | For the most natural colour effect, it is advisable to mix the decking boards before installation. Do not integrate/mix different supplied lengths for the same deck.

PL | Aby uzyskać najbardziej naturalny efekt kolorystyczny, zaleca się mieszanie ze sobą desek tarasowych przed montażem i niełączenie desek o różnycwh długościach na tym samym tarasie.

CZ | Pro dosažení nejpřirozenějšího barevného efektu, je vhodné před instalací smíchat terasové desky a nekombinovat různé dodané délky terasových desek pro stejnou terasu.

RUS | Для получения наиболее естественного цвета рекомендуется перед установкой смешивать террасные доски, а также не объединять разные поставляемые длины для одного настила.

HR | Da biste postigli najprirodniji efekt boje preporučuje se pomiješati ploče za popločavanje prije instalacije i ne ugraditi različite isporučene duljine za istu podnicu.

LT | Norint gauti natūraliausią spalvų efektą, patartina prieš montuojant sumaišyti lentas ir nejungti skirtingo ilgio lentas vienoje terasoje.

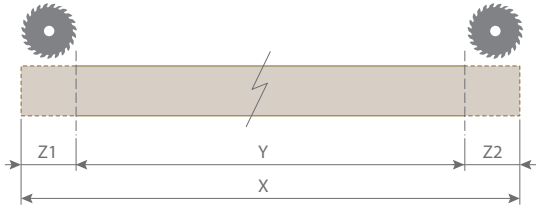

EN | Due to the production process, the length of the supplied boards (X) is between 15 and 25 mm longer than the length of the ordered boards (Y). The boards are slightly rounded at the ends because of the brushing / embossing process. For a perfect result, it is advisable to cut both ends of the boards (Z1 + Z2).

PL | Z uwagi na proces produkcji, długość (X) dostarczanych desek jest od 15 do 25 mm większa niż nominalna długość desek. (Y). Deski są delikatnie zaokrąglone na końcach z uwagi na proces szczotkowania/przetłoczenia. Dla osiągnięcia właściwego efektu estetycznego zaleca się przycięcie desek na obydwu końcach (Z1 + Z2).

CZ | Z důvodu výrobních procesů je délka dodávaného prkna (X) o 15 až 25 mm delší než je délka objednaného prkna (Y). V důsledku kartáčovací/ražení vzoru, jsou prkna na svých koncích mírně zaoblena. Pro dosažení dokonalého výsledku je vhodné oříznout oba konce prken (Z1 + Z2).

RUS | В связи с процессом производства длина поставленных планок (X) на 15-25 мм больше, чем длина заказанных планок (Y). Планки слегка закруглены по краям из-за особенностей процесса изготовления и зачистки краев. для получения идеального результата рекомендуется обрезать оба конца планки (Z1 + Z2).

HR | Zbog proizvodnog postupka duljina isporučenih obloga (X) je između 15 i 25 mm veća od duljine naručenih obloga (Y). Obloge su na krajevima blago zaobljene zbog procesa četkanja / utiskivanja. Za savršen rezultat preporučuje se obrezati oba kraja obloge (Z1 + Z2).

LT | Dėl gamybos proceso tiekiamos lentos (X) yra nuo 15 iki 25 mm ilgesnės nei užsakytos lentos (Y). Dėl šepečių valymo proceso lentų galai yra šiek tiek suapvalinti. Norint pasiekti tobulą rezultatą, patariama nupjauti abu lentų galus (Z1 + Z2).

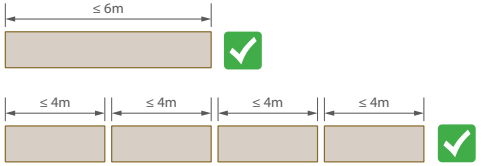

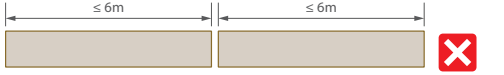

EN | For decks longer than 6m, only decking boards with a maximum length of 4m may be used in order to allow enough expansion clearance.

PL | W przypadku tarasów dłuższych niż 6 m można stosować wyłącznie deski tarasowe o maksymalnej długości 4 m, aby zapewnić wystarczający prześwit dylatacyjny.

CZ | U teras delších víc jak 6m, lze použít pouze terasové desky o maximální délce 4 m, z důvodu zajištění dostatečné dilatační vůle.

RUS | Для террас длины более 6 м можно использовать только террасные доски максимальной длины 4 м, чтобы обеспечить достаточный зазор для расширения..

HR | Za terase dulje od 6 m mogu se koristiti obloge maksimalne duljine 4 m, kako bi se osiguralo dovoljno prostora za proširenje..

LT | Ilgesnėms nei 6 m terasoms galima naudoti tik lentas ne ilgesnės kaip 4 m, kad būtų užtikrintas pakankamas išsiplėtimo tarpas.

TWINSON CLICK V2.0 – B-01/2022-86388

Fixation

Mocowania | Fixace | Фиксации | Pričvršćivanja | Tvirtinimas

P 9360/P 9369

A 90°

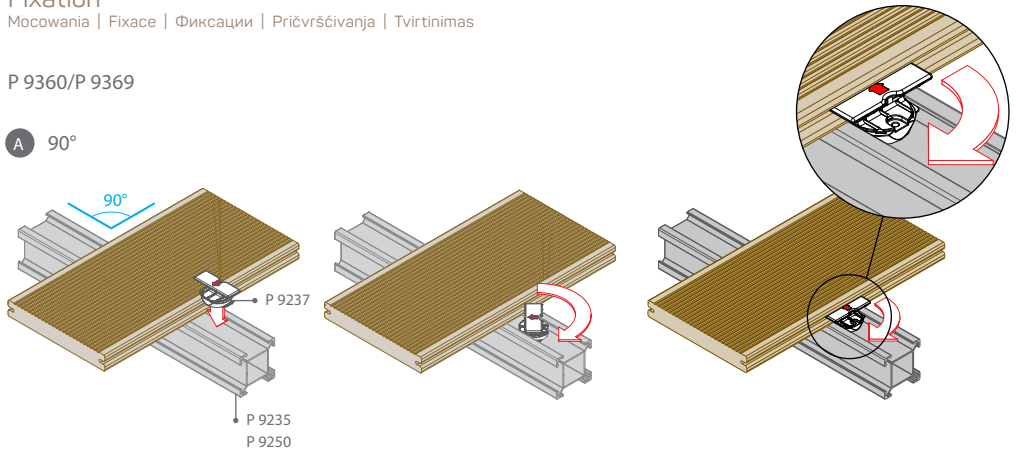

B 45° – 135°

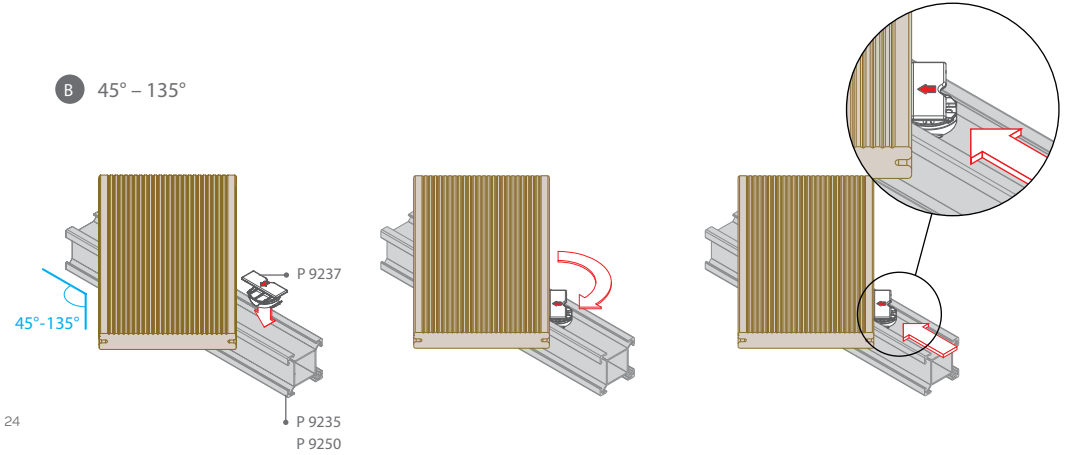

Butt Joint

Połączenie stykowe | Tupý spoj | Торцевой стык | Sastavni spoj | Jungtis

P 9360/P 9369

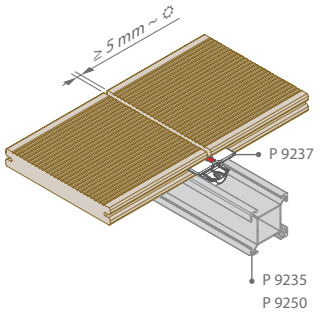

P 9556 *

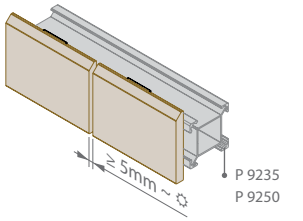

P 9245 */P 9218 *

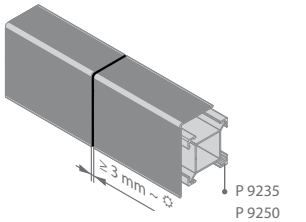

* for finishing options, please refer to chapter 6 | aby uzyskać informacje na temat opcji wykańczania, prosimy zapoznać się z rozdziałem 6 | možnosti dokončování najdete v kapitole 6 | с вариантами финальной отделки можно ознакомиться в 6 разделе | za opcije završetka pogledajte poglavlje 6 | informacijos apie apdailos variantus ieškokite 6 skyriuje

Max. Overhang

Maksymalne wysunięcie | Maximální přesah | Макс. Выступ | Maks. prevjes | Maksimalus išsikišimas

A

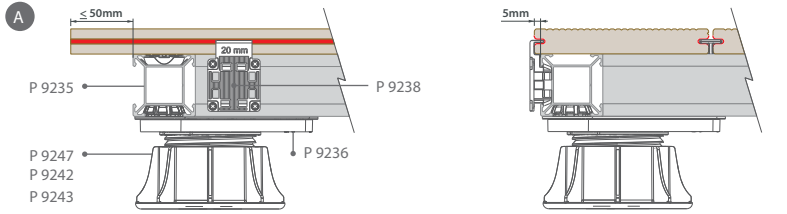

B

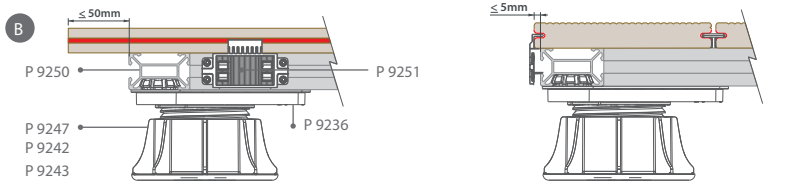

6. Finishing

Wykończenie | Ukončení | Отделка | Završna obrada | Užbaigimas

A. P 9235

OPTION 1: P 9556

Step 1

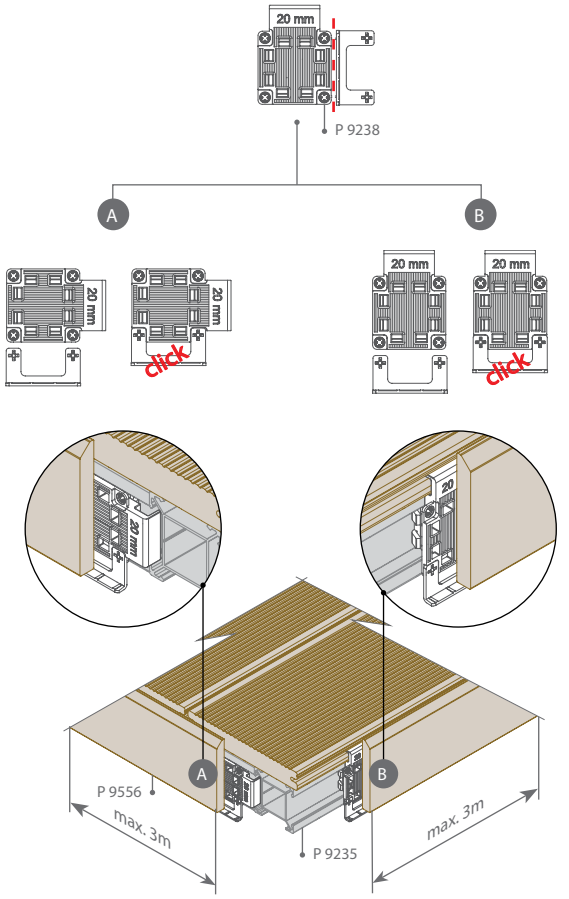

Step 2

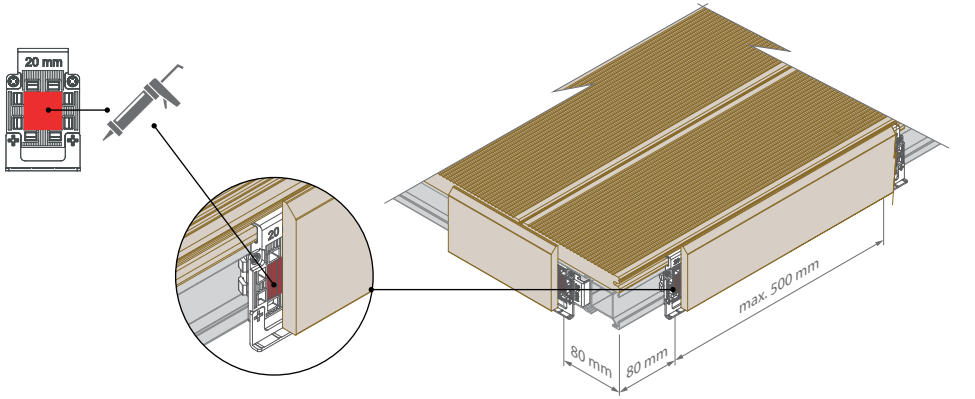

Step 3

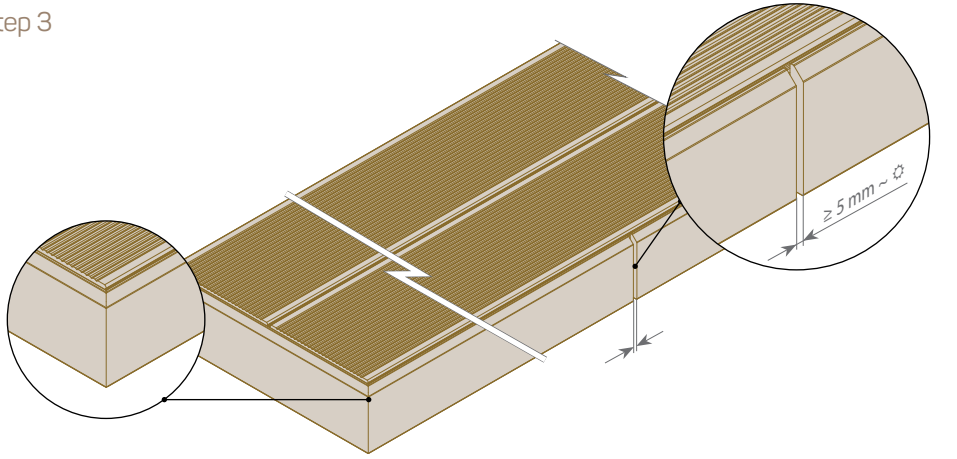

OPTION 2: P 9245

Step 1

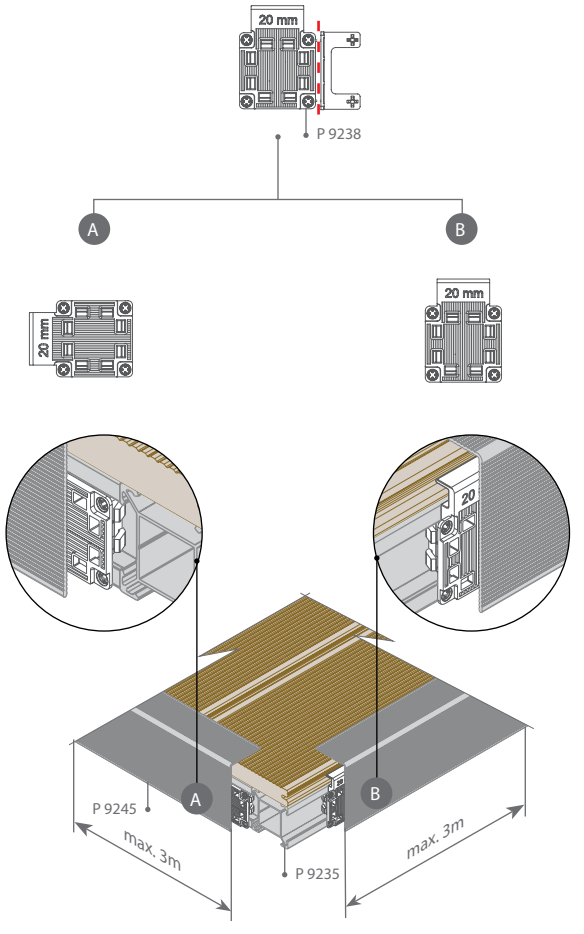

Step 2

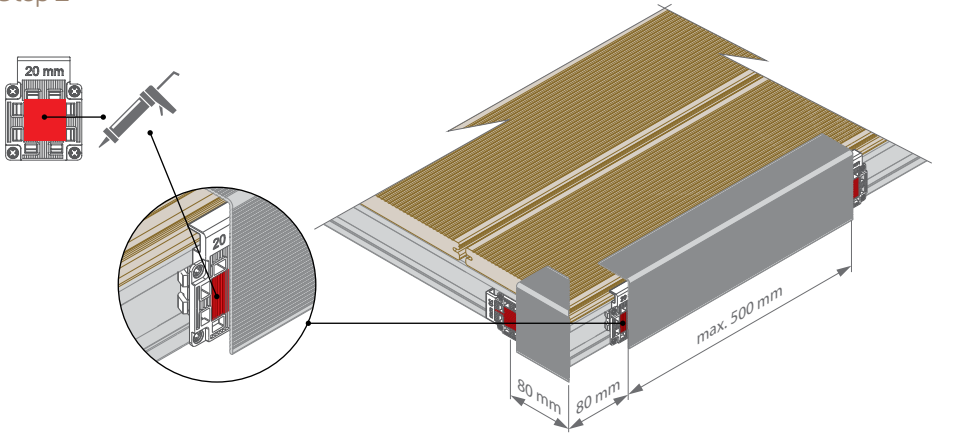

Step 3

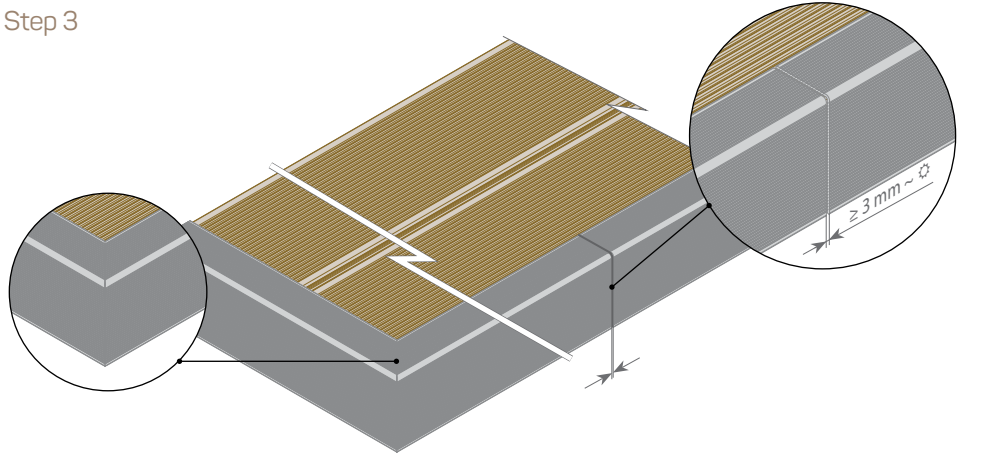

OPTION 3: P 9246

Step 1

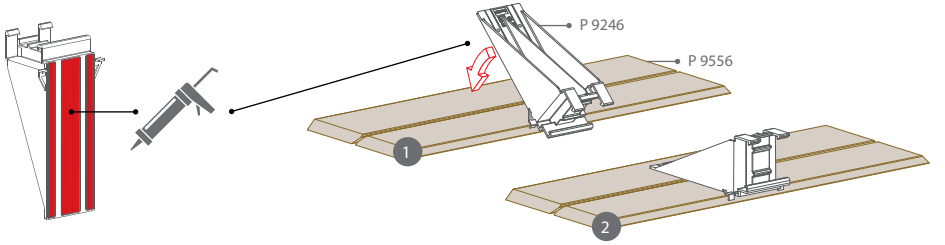

Step 2

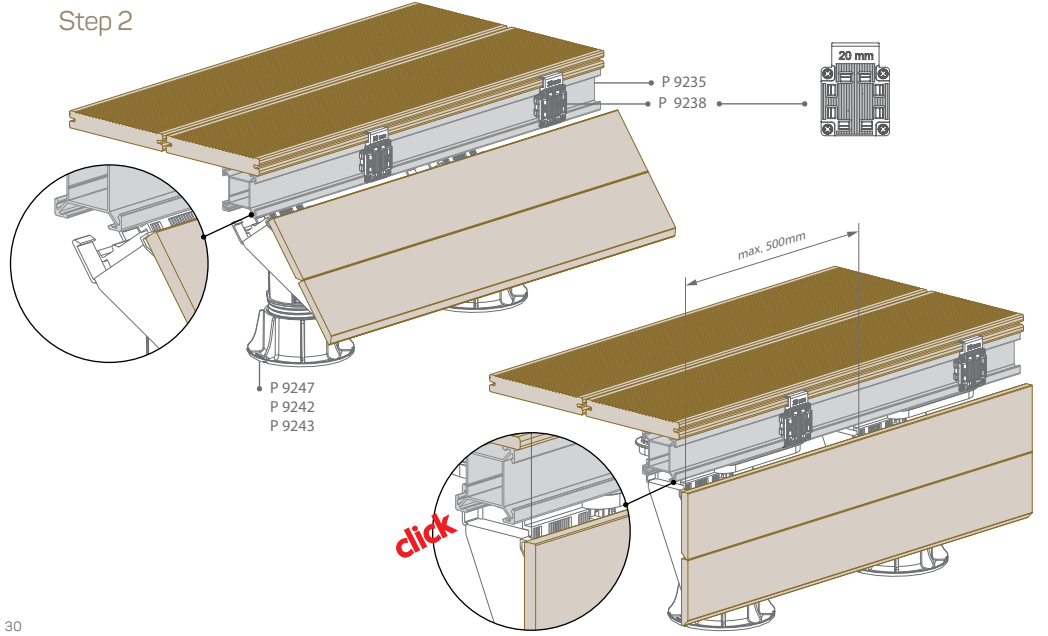

Step 3

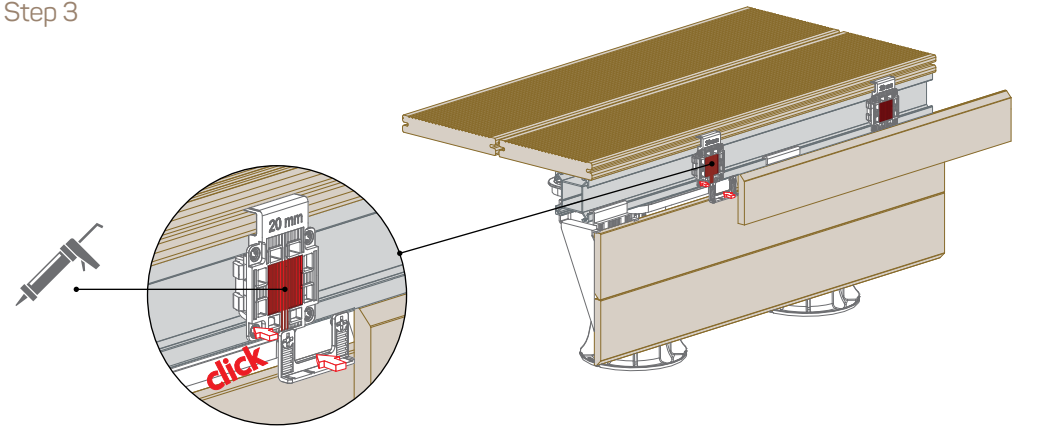

Step 4

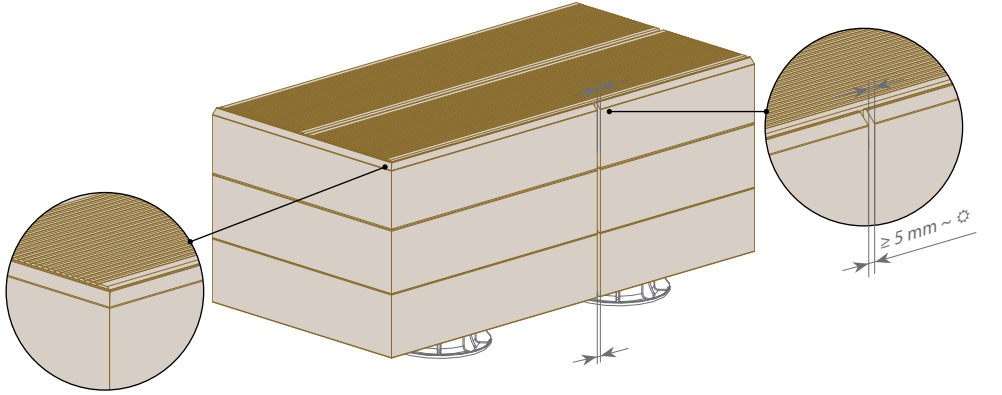

B. P 9250

OPTION 1: P 9556

Step 1

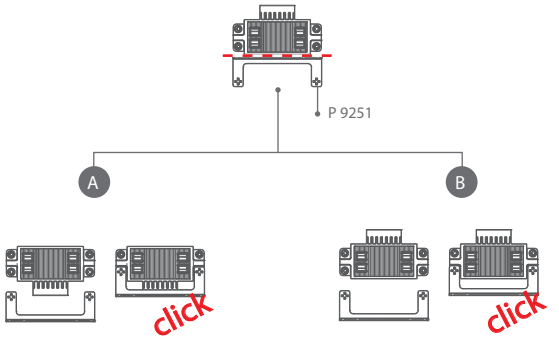

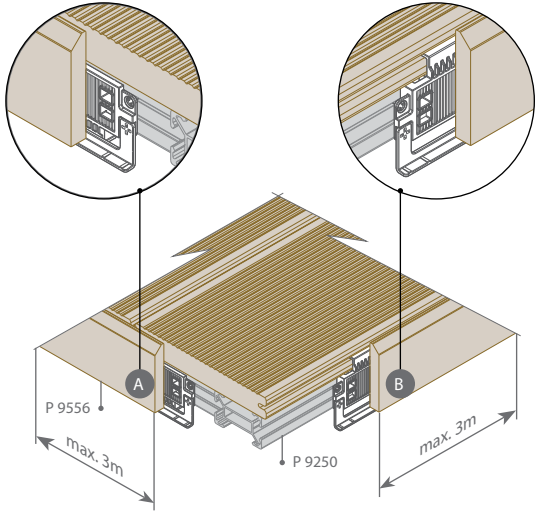

Step 2

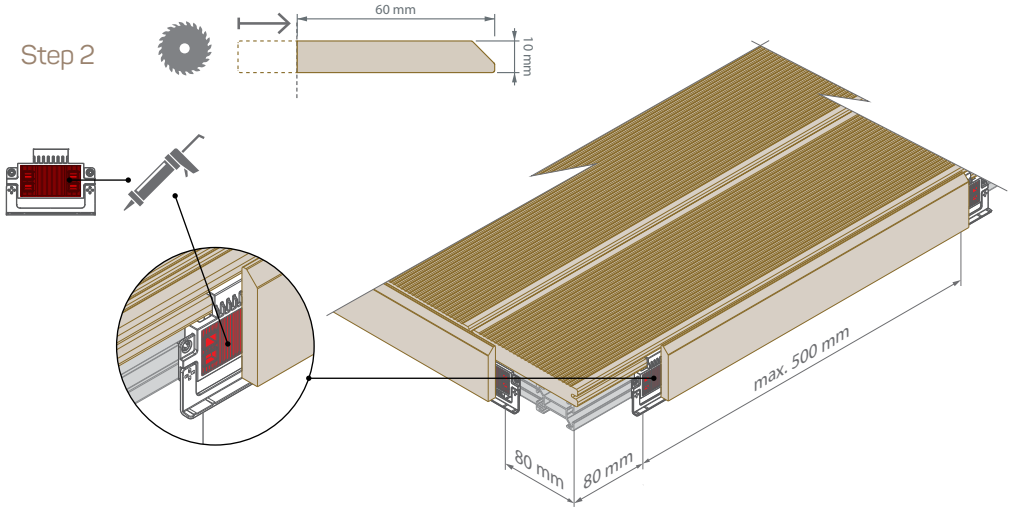

Step 3

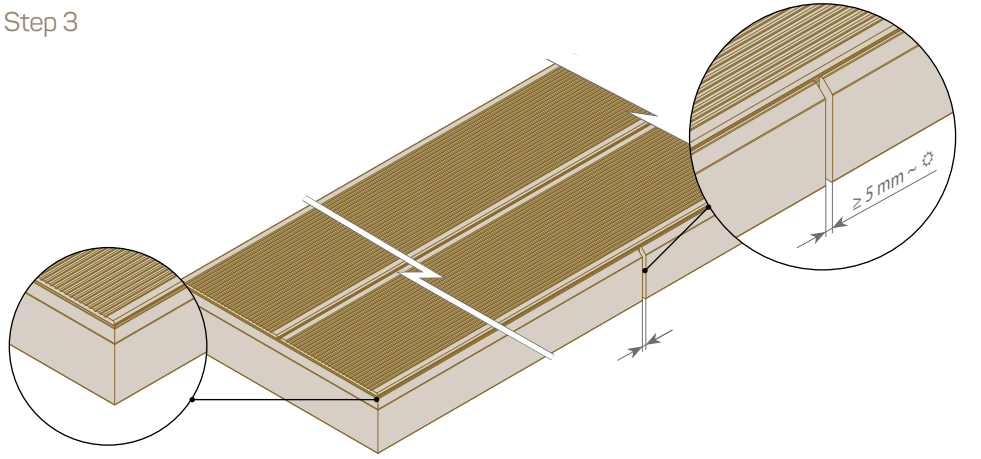

OPTION 2: P 9518

Step 1

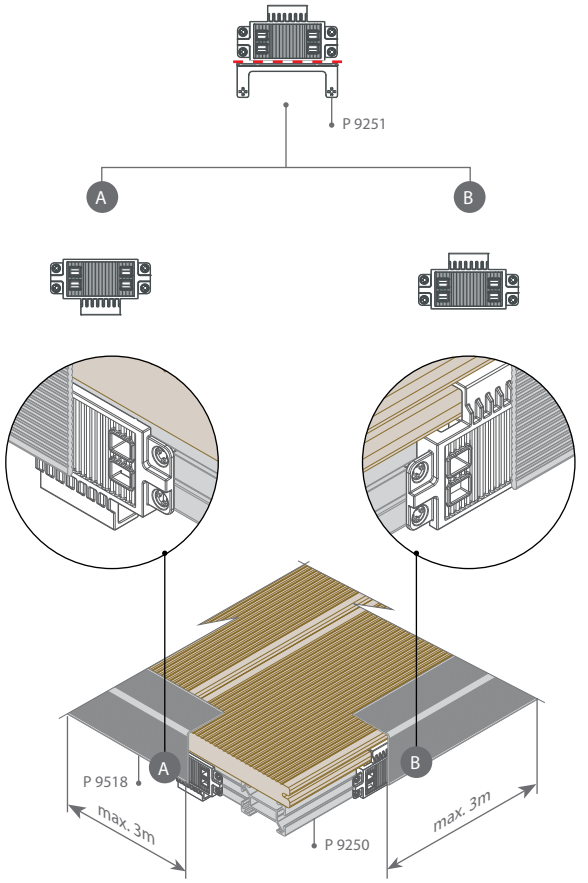

Step 2

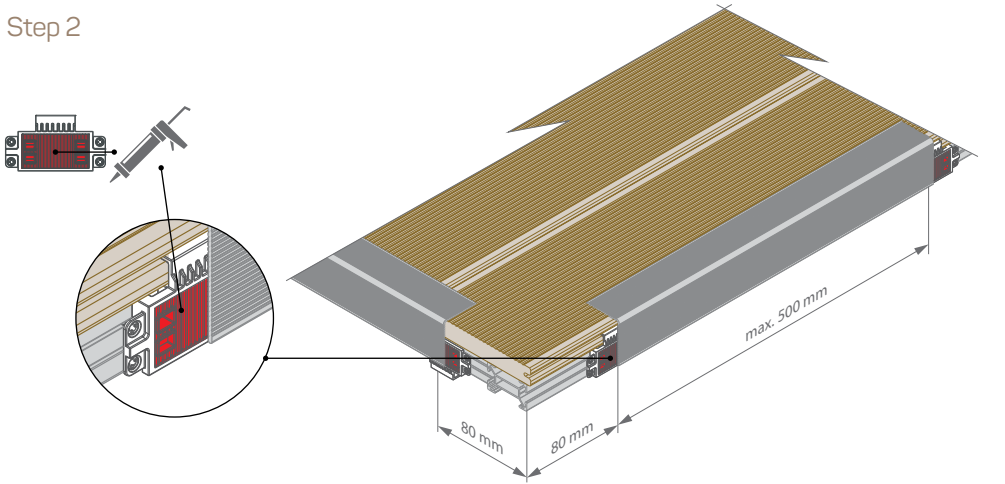

Step 3

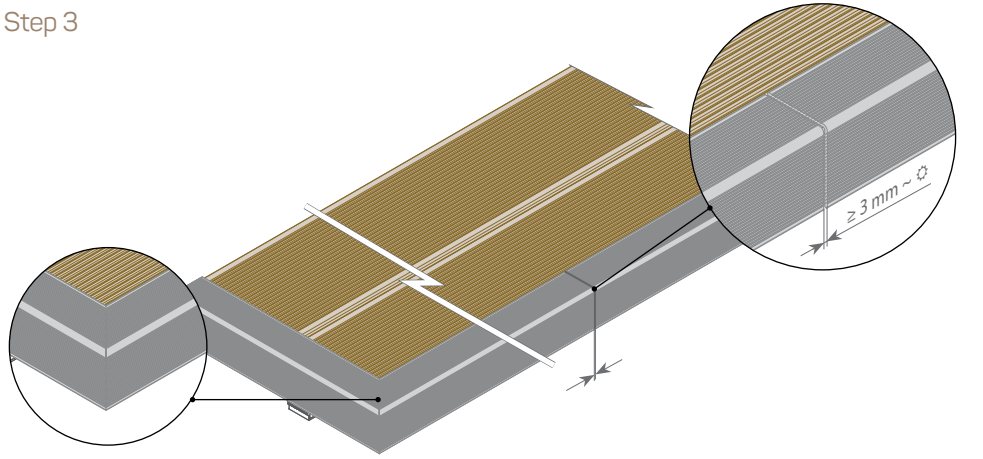

7. Repair

Naprawa | Oprava | Ремонт | Popravak | Remontas

Step 1

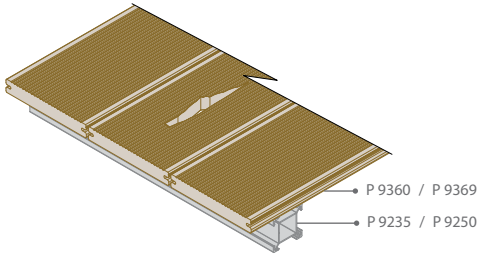

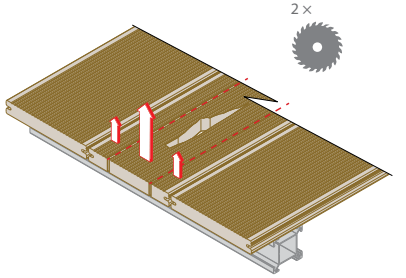

Step 2 *

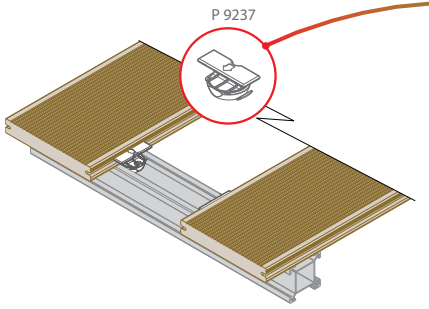

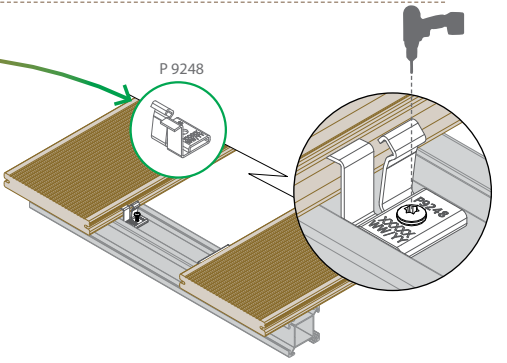

* on each support beam P 9235/P 9250 | na każdym legarze P 9235/P 9250 | na každém nosníku P 9235 / P 9250 | на каждую опорную балку P 9235/P 9250 | na svakoj potpornoj gredi P 9235 / P 9250 | ant kiekvieno gulekšnio P 9235/P 9250

Screw SS Ø 3.5×13 (P 9546)

stainless steel screw | skręcanie | šroubovat | винт | vijak | varžtas

Step 3 *

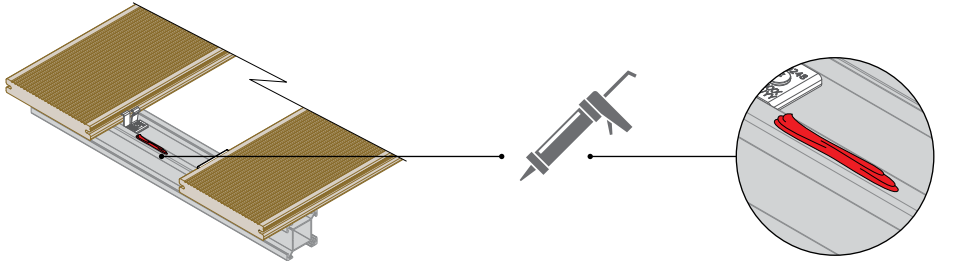

Step 4

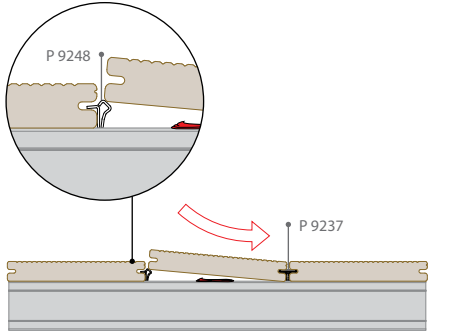

1

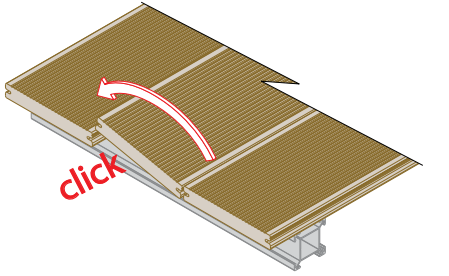

2

8. Cleaning & Maintenance

Czyszczenie i konserwacja | Čištění a údržba | Чистка и обслуживание | Valymas ir priežiūra | Valymas ir priežiūra

max. 100 bar

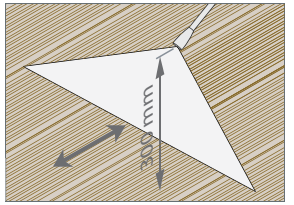

EN | Immediately after installation, clean your deck thoroughly using a soap solution and a soft brush. Brush and rinse the deck with clean water using a hose or high-pressure cleaner, always in the direction of the decking boards' grooves. We advise cleaning the deck in this way at least three times a year or more, depending on the environment. Make sure to regularly sweep your deck, removing dirt, leaves, and any other surface debris. Grime can easily be removed from between decking boards using a putty knife or scraper.

PL | Natychmiast po instalacji dokładnie wyczyść swój taras za pomocą roztworu mydła i miękkiej szczotki. Umyj i spłucz taras czystą wodą za pomocą węża lub myjki ciśnieniowej, zawsze zgodnie z kuerunkiem ryflowania (rowków). Zalecamy czyszczenie tarasu w ten sposób co najmniej trzy razy w roku lub częściej, w zależności od warunków pogodowych. Pamiętaj, by regularnie zamiatać taras, usuwając brud, liście i wszelkie inne zanieczyszczenia powierzchni. Brud można łatwo usunąć spomiędzy desek za pomocą szpachli lub skrobaczki.

CZ | Ihned po instalaci podlahu důkladně očistěte mýdlovým roztokem a měkkým kartáčem. Vykartáčujte a opláchněte terasové desky čistou vodou pomocí hadice nebo vysokotlakého čističe vždy ve směru drážek terasových desek. Doporučujeme čistit terasové desky tímto způsobem alespoň třikrát ročně nebo víckrát, v závislosti na prostředí. Pravidelně zameťejte terasové desky a odstraňujte nečistoty, listí a další povrchové nečistoty. Špínu lze snadno odstranit mezi terasovými deskami pomocí stěrky nebo škrabky.

RUS | Сразу после завершения монтажа тщательно вымойте террасу, используя мыльный раствор и мягкую щетку. Ополосните поверхность доски чистой водой с помощью шланга или очистителя высокого давления по направлению к продольным пазам планок. Рекомендуется мыть поверхность как минимум три раза в год или больше в зависимости погодных условий. Также необходимо регулярно подметать покрытие, удаляя мусор, листья и грязь с поверхности. Глубоко въевшуюся между досок грязь можно удалить при помощи шпателя или лопатки.

HR | Odmah nakon postavljanja temeljito očistite terasu otopinom sapuna i mekanom četkom. Iščetkajte i isperite terasu čistom vodom pomoću crijeva ili visokotlačnog uređaja za čišćenje, i to uvijek u smjeru utora na podnim oblogama. Savjetujemo da terasu čistite na ovaj način najmanje tri puta godišnje ili više, ovisno o okolišu. Redovito metite terasu, uklanjajući prljavštinu, lišće i sve ostale ostatke na površini. Prljavštinu između podnih obloga lako ćete ukloniti lopaticom.

LT | Iškart po montavimo kruopščiai nuvalykite terasą muilo ir vandens tirpalu ir minkštu šepečiu. Lentas reikia nuvalyti šepečiu, o paskui nuplauti vandeniu, naudojant aukšto slėgio plovimo įranga, visada griovelių kryptimi. Tokį terasos valymą rekomenduojame atlikti bent tris kartus per metus, priklausomai nuo aplinkos. Būtinai reguliariai nušluokite terasą, pašalindami purvą, lapus ir visas kitas paviršiaus šiukšles. Nešvarumus tarp lentų galima lengvai pašalinti glaistykle arba grandikliu.

9. Warranty

Gwarancja | Záruka | Гарантия | Jamstvo | Garantija

EN | The warranty conditions are available on the website or at a local dealer.

PL | Warunki gwarancji są dostępne na stronie internetowej lub u lokalnego sprzedawcy.

CZ | Záruční podmínky jsou k dispozici na webových stránkách nebo u vašeho dodavatele.

RUS | Информацию о гарантийных условиях можно получить у Вашего дилера или на сайте.

HR | Jamstveni uvjeti dostupni su na internet stranici ili kod lokalnog distributera.

LT | Garantijos sąlygos prieinamos internetiniame puslapyje ar pas pardavėją.

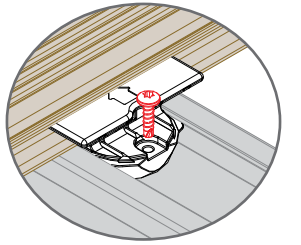

Screw SS Ø 3.5×13 (P 9546)

stainless steel screw | skręcanie | šroubovat | винт | vijak | varžtas

EN | If local regulations require to fix the boards with a screw, the clip can be screwed into the provided opening. In that case, use a 3.5×13 stainless steel screw.

PL | Jeżeli loklane przepisy wymagają mocowania tarasu za pomocą wkrętów, łączniki mogą być mocowane poprzez fabrycznie wykonane otwory. W przypadku konieczności przykręcenia łączników za pomocą wkrętów należy zastosować wkręty ze stali nierdzewnej 3,5×13.

CZ | Pokud místní předpisy vyžadují upevnění desek šroubem, může být spona našroubována do připraveného otvoru. V takovém případě použijte šroub z nerezové oceli 3,5×13.

RUS | Если по локальным требованиям необходимо крепить планки на болты, вы можете закрепить зажим в отверстии болтом. В этом случае используйте нержавеющий стальной болт 3,5×13.

HR | Ako lokalni propisi zahtijevaju učvršćivanje ploča vijkom, u predviđeni otvor može se zavrnuti kopča. U tom slučaju upotrijebite 3,5×13 vijak od plemenitog čelika.

LT | Jeigu vietiniai įstatymai reikalauja pritvirtinti lentas varžtais, jungtis turi būti prisukta į numatytą angą. Tokiu atveju naudokite 3,5×13 nerūdijančio plieno varžtą.

TWINSON CLICK V2.0 – B-01/2022-86388

EN | Deceuninck has drawn up this brochure with the utmost care. The information in this brochure may nevertheless be outdated, incomplete and/or incorrect. No rights, claims, commitments or guarantees may be derived from the information displayed. Deceuninck, ThermoFibra, Forthex and Twinson are registered trademarks of Deceuninck or one of its subsidiaries. The text, photos, logos, images and brands contained in this document are the exclusive property of Deceuninck and are protected by intellectual property rights. Nothing from this publication may be reproduced either in whole or in part in any manner without prior written permission. The terms and conditions of sale apply and are available upon request.

The available profiles and accessories may vary depending on your location. To find out which profiles and accessories are available in your area, see www.deceuninck.com or contact a local dealer.

Please consult the up to date installation manual on our website www.deceuninck.com | All dimensions in mm unless otherwise specified.

PL | Firma Deceuninck przygotowała niniejszą broszurę z najwyższą starannością. Niemniej jednak zawarte w niej informacje mogą być nieaktualne, niepełne lub błędne. Na podstawie przedstawionych informacji nie można dochodzić praw, roszczeń, wymagać zobowiązań ani gwarancji. Deceuninck, ThermoFibra, Forthex i Twinson są zarejestrowanymi znakami towarowymi firmy Deceuninck lub jednej z jej spółek zależnych. Tekst, zdjęcia, logotypy, obrazy i brandy zawarte w niniejszej broszurze stanowią wyłączną własność firmy Deceuninck i podlegają ochronie prawami własności intelektualnej. Żadna część niniejszej publikacji nie może być w jakikolwiek sposób powielana w całości ani w części bez uprzedniej pisemnej zgody. Zastosowanie mają ogólne warunki sprzedaży, które można otrzymać na życzenie.

Dostępne profile i akcesoria mogą się różnić w zależności od lokalizacji. Aby się dowiedzieć, które profile i akcesoria są dostępne w Twoim regionie, należy wjeść na www.deceuninck.com lub skontaktować się z dilerem.

Proszę zapoznać się z aktualną instrukcją montażu znajdującą się na naszej stronie internetowej www.deceuninck.com | Wszystkie wymiary w mm, chyba, że określono inaczej.

CZ | Firma Deceuninck sepsala tuto brožuru velice pečlivě. Nicméně některé informace mohou být již zastaralé, neúplné či nepřesné. Z uvedených informací tedy nevyplývají žádná práva, nároky, závazky či záruky. Termíny Deceuninck, ThermoFibra, Forthex a Twinson jsou registrované výrobní značky firmy Deceuninck nebo některé z jejích poboček. Texty, fotografie, loga, obrázky či obchodní jména, obsažená v tomto dokumentu jsou výhradním majetkem Deceunincku a jsou chráněna právy duševního vlastnictví. Nic z této publikace nesmí být publikováno, či reprodukováno jakoukoli formou bez předchozího písemného souhlasu, a to ať už jako celek či část. Platí tady podmínky prodeje, které jsou na žádost k dispozicI.

Dostupnost profilů a příslušenství se mohou lišit v závislosti na regionu, nabídce vašeho dodavatele. Informace o tom, které profily a příslušenství jsou k dispozici ve vaší oblasti, naleznete na adrese www.deceuninck.com nebo se obraťte na vašeho dodavatele.

Podívejte se, prosím, na aktuální montážní návod na našich webových stránkách www.deceuninck.com | Všechny rozměry v mm, pokud není uvedeno jinak.

RUS | Компания Deceuninck составила данную брошюру с максимальной точностью. Однако, информация в данной брошюре может быть неактуальной, неполной и/или неточной. Никакие права, претензии, обязательства или гарантии не з данной информации. Die veröffentlichten Текст, фотографии, логотипы, картинки и бренды (среди которых Deceuninck, Linktrusion и Twinson) защищены правом интеллектуальной собственности. Они являются эксклюзивной собственностью Deceuninck. Ничто из данной публикации не может быть воспроизведено или скопировано частично или полностью без предварительного согласования.

Доступные типы профиля и дополнительные запчасти могут различаться в зависимости от Вашего местонахождения. Узнать, какие виды профиля и запчастей доступны, Вы можете у Вашего локального дилера или на www.deceuninck.com.

Актуальную инструкцию по монтажу Вы найдете на нашем сайте www.deceuninck.com | Все размеры указаны в мм, если не указано иное.

TWINSON CLICK V2.0 – B-01/2022-86388

HR | Tvrtka Deceuninck je izradila ovu brošuru uz najveću pažnju. No, podaci u ovoj brošuri mogu svejedno biti zastarjeli, nepotpuni i/ili netočni. Iz prikazanih podataka se ne mogu izvlačiti nikakva prava, zahtjevi, obveze ili jamstva. Deceuninck, ThermoFibra, Forthex i Twinson su registrirani zaštitni znakovi tvrtke Deceuninck ili jedne od njezinih podružnica. Tekst, fotografije, logotipi, slike i brendovi sadržani u ovom dokumenti su isključivo vlasništvo tvrtke Deceuninck i zaštićeni su pravima intelektualnog vlasništva. Nijedan se dio ove publikacije ne smije ni na koji način reproducirati u cijelosti ili djelomično bez prethodne pisane suglasnosti. Primjenjuju se Opći uvjeti prodaje koji su dostupni na zahtjev.

Dostupni profili i pribor mogu se razlikovati ovisno o vašoj lokaciji. Kako biste doznali koji su profili i pribor dostupni na vašem području, posjetite www.deceuninck.com ili stupite u kontakt s lokanim distributerom.

Pogledajte ažurirani priručnik za ugradnju na našoj internet stranici www.deceuninck.com | Sve su dimenzije izražene u mm, osim ako nije navedeno drugačije.

LT | „Deceuninck“ kruopščiai parengė šį lankstinuką, tačiau yra tikimybė, kad jame pateikta informacija gali būti pasenusi, neišsami ir (arba) neteisinga. Remiantis pateikta informacija, negalima reikalauti jokių teisių, pretenzijų, įsipareigojimų ar garantijų. „Deceuninck“, „ThermoFibra“, „Forthex“ ir „Twinson“ yra registruoti „Deceuninck“ arba vienos iš dukterinių įmonių prekių ženklai. Šiame dokumente esantys tekstai, nuotraukos, logotipai, vaizdai ir prekių ženklai yra išskirtinė „Deceuninck“ nuosavybė ir yra saugomi intelektinės nuosavybės teisių. Jokia šiame leidinyje pateikta informacija negali būti visiškai ar iš dalies atkurta be išankstinio rašytinio leidimo. Taikomos pardavimo sąlygos, kurias galima gauti paprašius.

Prieinami profiliai ir aksesuarai gali skirtis priklausomai nuo lokalizacijos. Norėdami sužinoti, kurie profiliai ir aksesuarai prieinami jūsų regione, apsilankykite tinklalapyje www.deceuninck arba susisiekite su platintoju.

Prašau susipažinti su galiojančia montavimo instrukcija esančia mūsų internetiniame puslapyje www.deceuninck.com | Visi matmenys nurodyti mm, nebent nurodyta kitaip.